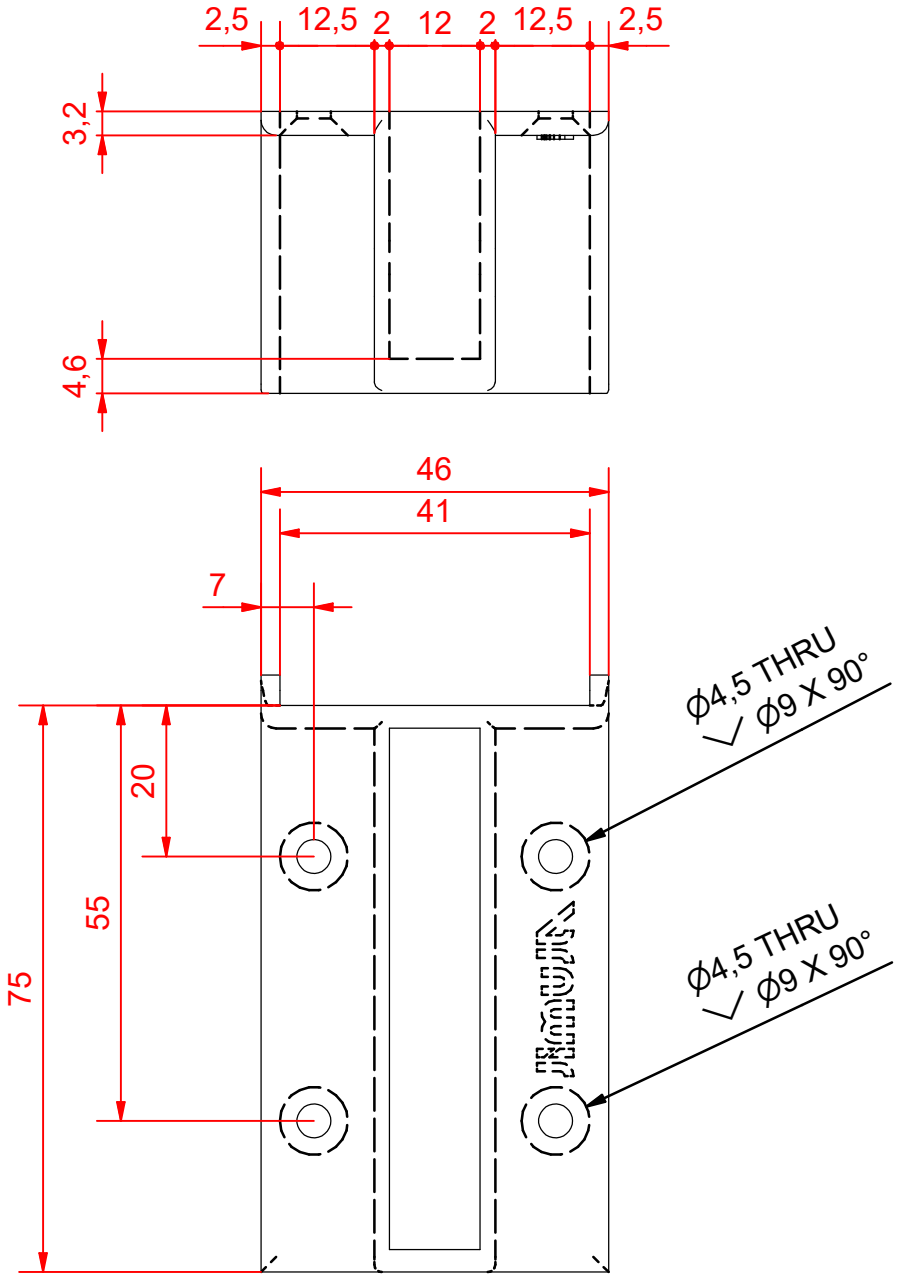

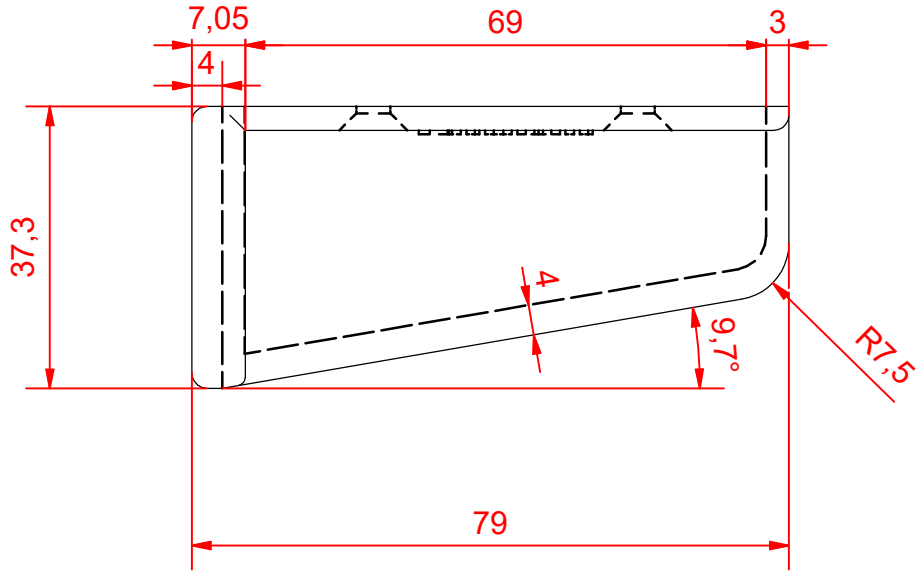

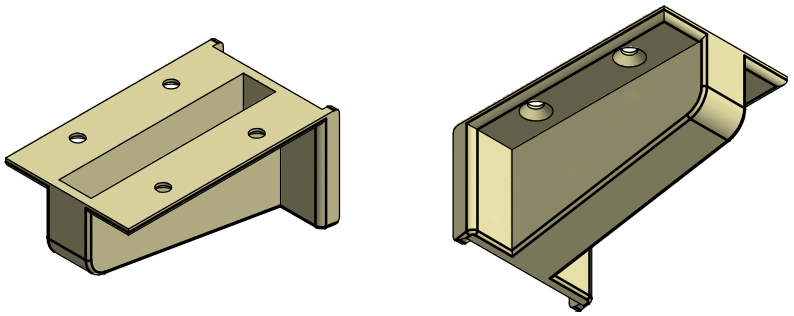

ΣΧΕΔΙΑΣΤΗΚΕ/ DESIGNED BY	g.koukoulis	23/10/2018	ΚΩΔΙΚΟΣ / PART NUMBER		
ΕΛΕΓΧΘΗΚΕ/ CHECKED BY	f.domazinakis	23/10/2018	6406500600		
ΚΛΙΜΑΚΑ/SCALE	1 : 1	ΠΕΡΙΓΡΑΦΗ	ΠΡΟΣΤΑΣΙΑ ΑΝΩ ΚΛΕΙΔΩΜΑΤΟΣ S650		
ΜΕΓΕΘΟΣ / SIZE	A4	DESCRIPTION	UPPER LOCK PROTECTION FOR S650		
ALUMIL MILONAS S.A.	ΥΛΙΚΟ / MATERIAL	ΕΠΙΦΑΝΕΙΑ / AREA	ΟΓΚΟΣ / VOLUME	ΒΑΡΟΣ / WEIGHT	
	Nylon-6/6	19425,635 mm^2	25091,230 mm^3	28,353 g	

ALUMIL MILONAS ALUMINUM INDUSTRY S.A. INDUSTRIAL AREA STAVROCHORI-KILKIS,
GR-61100 KILKIS / TEL +302341079300 FAX +302341071988 Email: info@alumil.com